Електрическа схема

Водна отоплителна инсталация

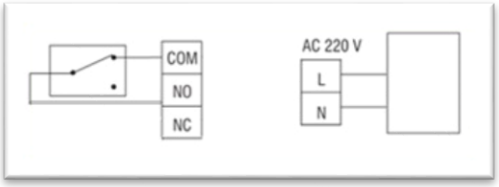

Електрическа отоплителна инсталация

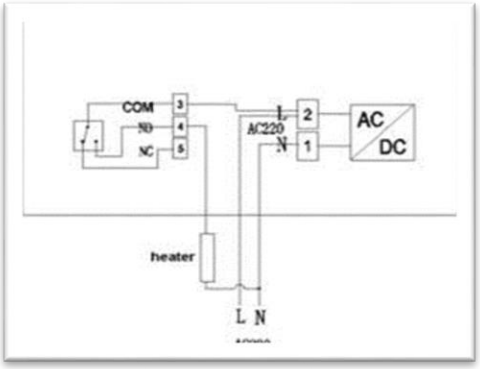

Размери

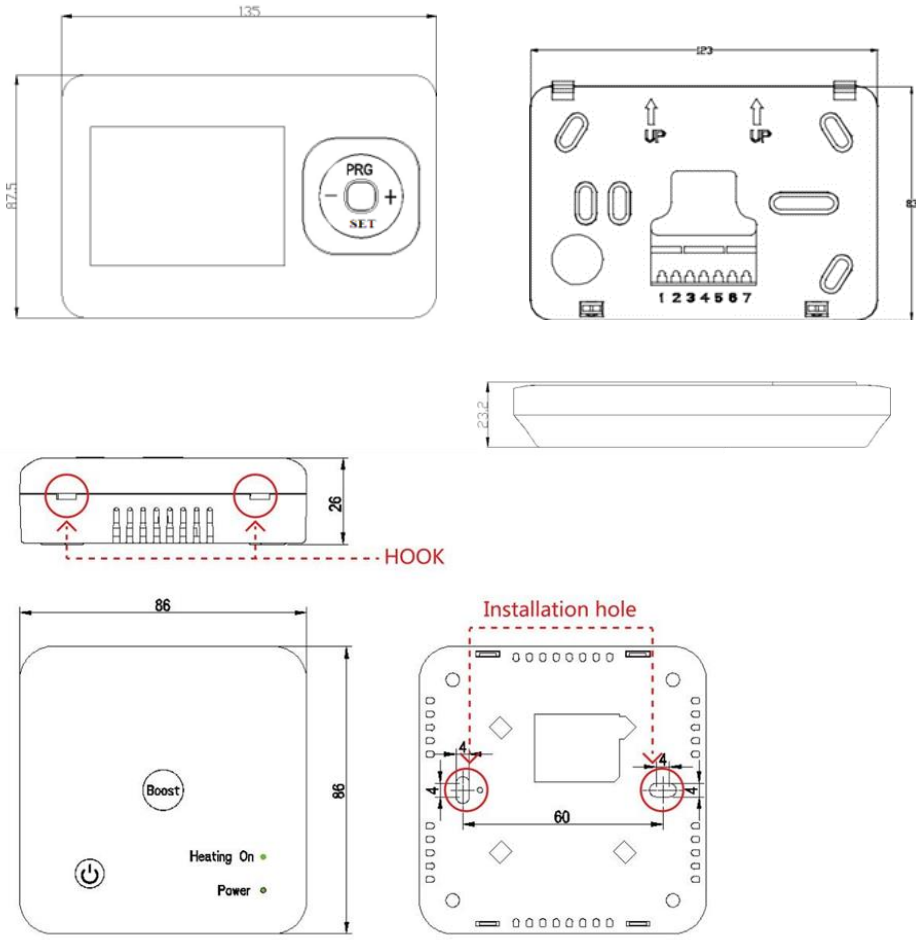

Безжичен седмичен програматор Thermo Group® WT-02

Този стаен термостат се използва в отоплителни и климатични системи за поддържане на избрана стайна температура. Уредът се състои от две части – свободно преносимия стаен термостат и приемното устройство, което извършва управлението на котела /климатика/.

Функции

Голям осветен дисплей.

Четири бутона за по-лесна употреба.

Heat Mode, Cool Mode

4 периода на всеки ден програмируеми (5 + 1 + 1)

Дисплеят показва зададената температура, както и измерената температура, време.

Температурата се измерва в градуси по Целзий**.**

Технически данни

Работно напрежение на термостата: 2 x AAA, алкални батерии. Резервно съхранение: EEPROM

Работно напрежение на приемника: 230 VAC, 50/60 Hz

Максимално напрежение / (омично) натоварване: 250 VAC / 10 A. Честота: 433Mhz или 868Mhz

Избор на канал: чрез програмиране на термостата и приемника. Опции за превключване: 5 + 1 + 1

Контакти на превключвателя на приемника: NO и NC. Настройки на температурата: 5 ° C ~ 30 ° C, със стъпки 0,5 ° C. Точност: +/- 0,5 ° C

Размери на термостата: 135mm x 87.5 mm x 23.2mm. Размери на приемника: 86 мм x 86 мм x 26 мм.

Цвят: Бял

Оценка на IP защита: 30. Сертификация: CE / RoHS

Дисплей и бутони

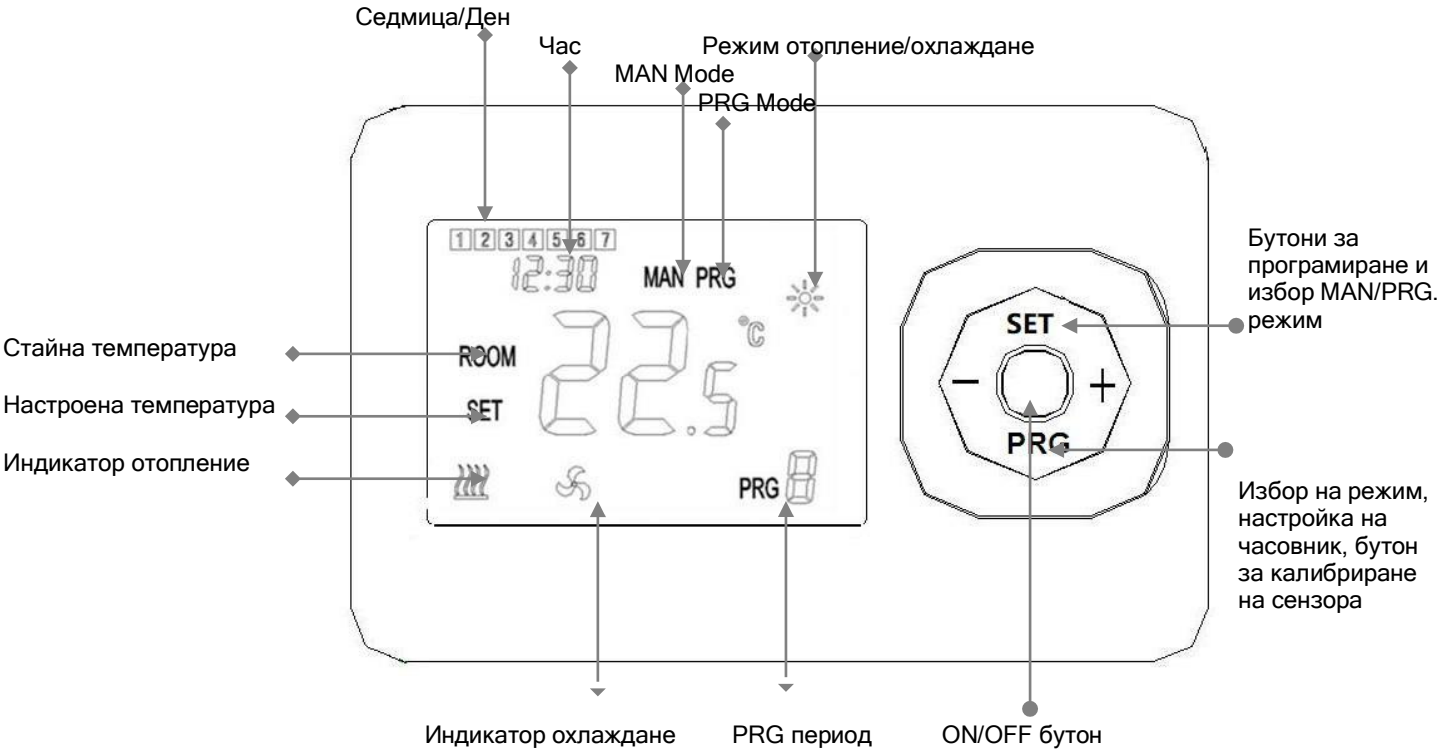

Настройка на часовник

Натиснете и задръжте бутона „SET" за около 3-5 секунди.
Започва да мига цифрата, показваща минути и с помощта на бутоните + и - настройте минутите.
Натиснете бутона "SET" и след което с бутоните + и – настройте часа
Натиснете бутона "SET" след което с бутоните + и – изберете деня от седмицата
(понеделник: 1 , вторник:2, сряда:3, четвъртък: 4, петък: 5, събота: 6, неделя: 7)

PRG. Настройка на график

Разполагате със стандартна работна седмица от понеделник до петък, събота и неделя (5+1+1) с 4 промени в температурата.

Времето и температурата на всеки период могат да бъдат зададени в следващите стъпки.
Натиснете и задръжте бутона „PRG" за около 3-5 секунди. На дисплеят с показват дните 1-5 (понеделник-петък) и започва да мига цифрата, показваща час/минута и с помощта на бутоните + и - настройте желаните стойности (Всяко натискане е 15 минути).
Натиснете отново бутона „PRG" и настройте желаната температурата с бутоните + и - .
Натиснете бутона „PRG" за следващия период.
Останалите настройки за периода следват по същия начин.

Темп. Калибриране и сдвояване на канали

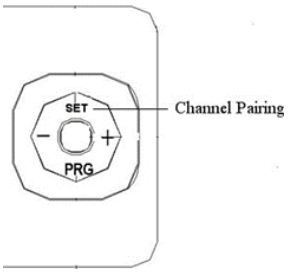

1. Темп. Калибриране: Натиснете бутона за режим „O", за да изключите термостата, след това натиснете бутона „SET" и „+" за 3 секунди, за да калибрирате температурата чрез натискане на бутони „+" и „-".

2. IP адрес:

Натиснете бутона ID на приемника, мига зелена LED светлина.

Натиснете бутона „ON/OFF ", за да изключите термостата, след това натиснете бутона SET за 5 секунди, идентификационният код ще се покаже на екрана, натиснете отново SET, зелената светлина спира да мига. Приемникът и термостатът завършват сдвояването.

Настройки:

Изключете термостата, натиснете едновременно бутона „SET "и „+" за 3 секунди, за да влезете в менюто за настройка на параметрите. С всяко натискане на бутона "SET", ще преминавате към следващата настройка

Меню	Описание	Диапазон	Default Value
01	Temp. Offset	-8 ℃~8 ℃	0
02	Set Point Max.	5 ℃~80℃	35 ℃
03	Set Point Min.	5 ℃~80℃	5 ℃
05	Low Temperature Protection	5 ℃~15℃	5 ℃
09	Dead Band	0 ℃~3℃	0 ℃
10	Set Temp. Display Select	1: No display 0: Display	
12	OWD Function ON/OFF Select	1: ON 0: OFF	0
13	OWD Detect Time Select	2-30Mins	15mins
14	OWD Drop Temp. Select	2 .3.4℃	2℃
15	OWD Delay Time Select （Return to previous working status）	10~60Mins	30min
17	Factory Reset	Press "+" will go to "1", long press center button for 5 sec.	
18	VER1		5070
19	VER2		0801

Пример :

	Понеделник/Петък				Събота				Неделя			
Период	1	2	3	4	1	2	3	4	1	2	3	4
Час	6:30	8:00	16:00	22:00	8:00	10:00	16:00	22:00	8:00	10:00	16:00	22:00
℃	21℃	17℃	21℃	18℃	22℃	20℃	22℃	18℃	22℃	20℃	22℃	18℃